# KM3P

## DATOS TÉCNICOS

COEL
An Ascon Tecnologic Company

| | KM3 |
|---|---|
| Alimentación | 100 a 240 Vca/Vcc (48 a 63 Hz) |
| Entrada | Termopares, infrarojos, termorresistencia, termistores, señales estandarizadas (V / I) |
| Salida | Relé o Voltaje |
| Dimensiones | 48x48mm |
| Información adicional | Funciones evoTUNE, evoTOOLS y evoGREEN<br>Teclado mecánico: caucho IP65<br>Temporizador independiente<br>4 funciones de rampa / nivel |

## DIMENSIONES (MM)

## ESQUEMA ELÉCTRICO

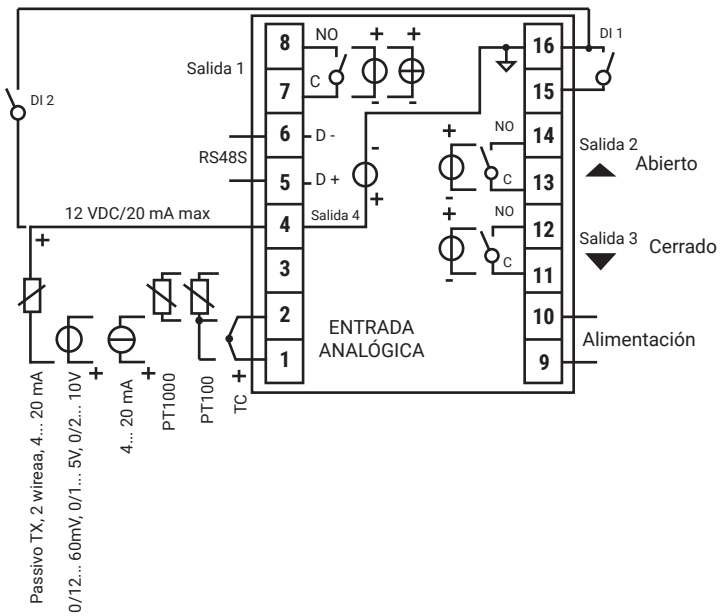


ACOTRON
CENTRO DE DISTRIBUCION
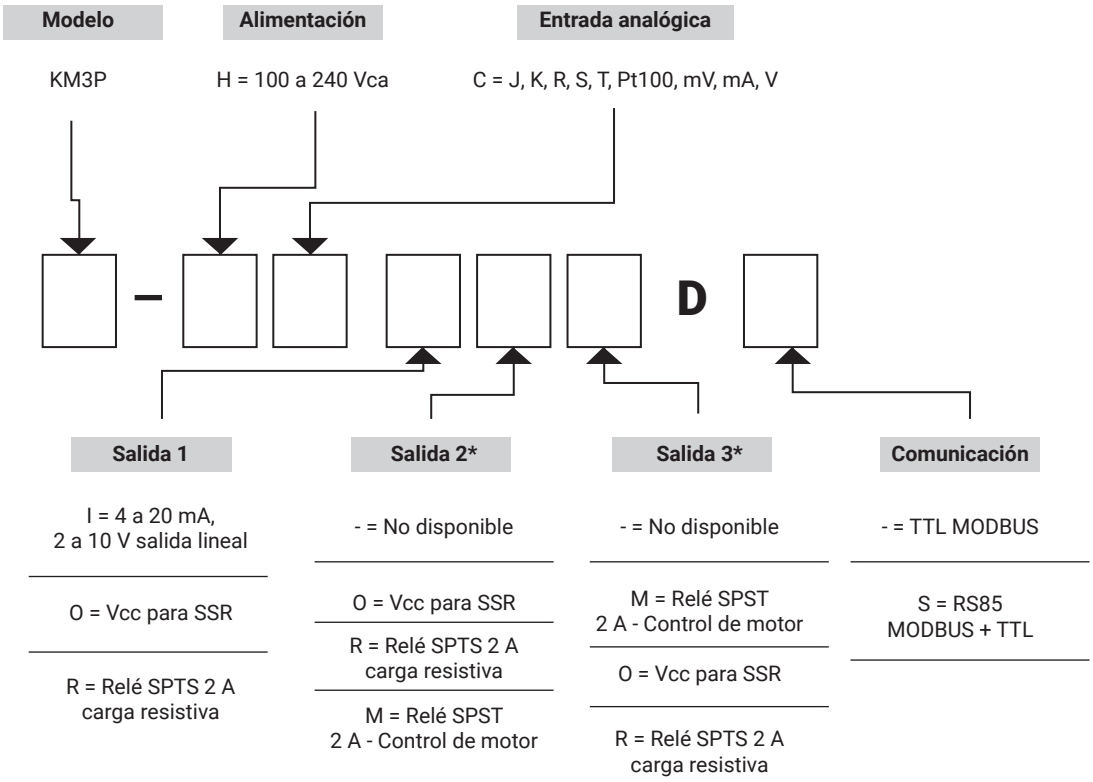
# INFORMACIÓN PARA PEDIDO